Шариковая мельница

Модель: VBM 200

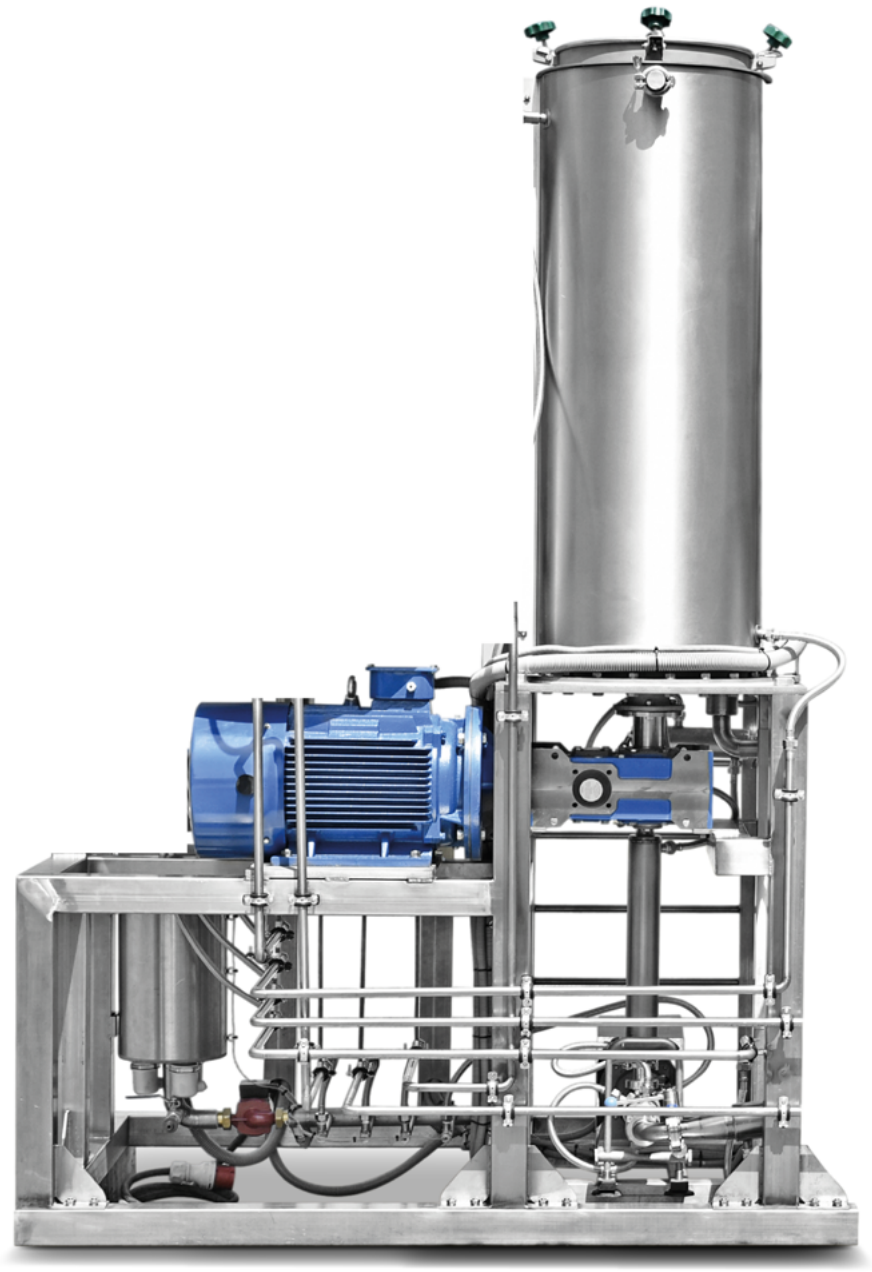

Предназначена для высокоэффективного производства шоколадной массы, различных видов шоколадной глазури, ореховых и шоколадных паст (таких, как Nutella) и аналогичных продуктов. Это вертикальный цилиндрический резервуар с обогревательным кожухом, внутри которого на валу установлена мешалка специальной формы. В качестве шлифовального элемента используются шарики из высокопрочной нержавеющей стали.

NORMIT
our ideas work

Шариковая мельница

Модель: VBM 200

Общая рама из нержавеющей стали. Специальная конструкция для перераспределения нагрузок до 250 кг / м^2. Общая установленная электрическая мощность до 65 кВт.

Шариковая мельница предназначена для окончательного измельчения массы до 18-25 мкм. Шлифовальные элементы: хромированные шарики из нержавеющей стали диаметром 9,5 мм, 900 кг (не включены).

Различные уровни перемешивающих элементов движутся в одном и том же направлении, но с разными скоростями. Скорость их движения на концах лопастей смесителя самая высокая и приблизительна нулю вблизи вала, тем самым значительно снижается износ. Время обработки массы до 18-25 мкм (средняя длительность, параметры могут варьироваться в зависимости от сырья, состава массы и начальных / конечных показателей продукта): 135 минут с использованием сахарной пудры, 150 минут с использованием кристаллического сахара.

Шариковая мельница

Модель: VBM 200

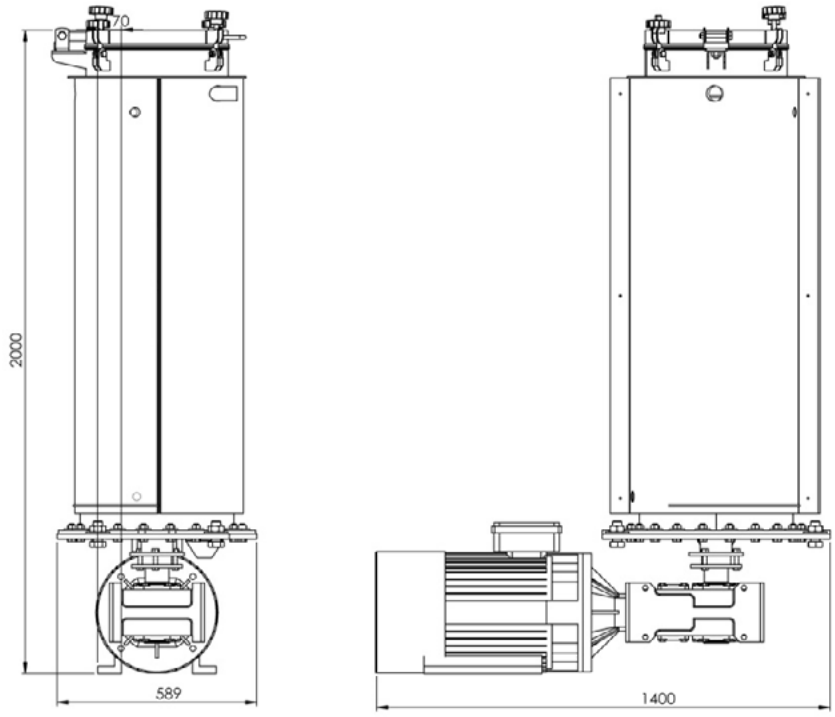

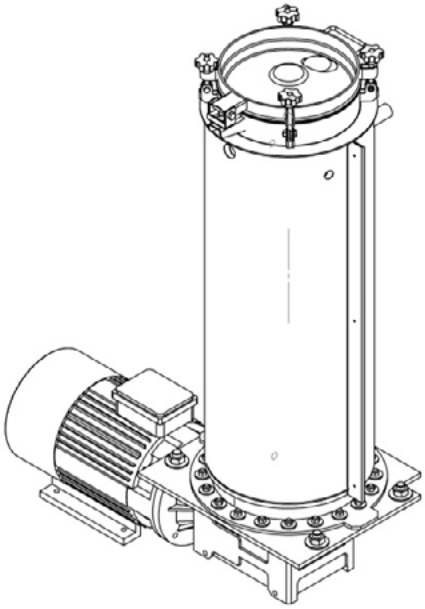

Принцип работы:

Согласно рецептуре, шоколадная манная крупа, сахар (сахарная пудра), соевый лецитин и другие компоненты предварительно смешиваются в аппарате предварительного смешения, затем смесь поступает в шариковую мельницу с помощью насоса через нагретый трубопровод. Проходя через шариковую мельницу, смесь снова поступает в аппарат предварительного смешения, и продолжается повторная рециркуляция продукта между шаровой мельницей и аппаратом предварительного смешения. В процессе циркуляции продукта достигается самый высокий уровень гомогенизации смеси и степень измельчения частиц. После достижения необходимого уровня измельчения продукт выгружается насосом через выпускной клапан шаровой мельницы.

Модель	VBM
Емкость	900 л
Мощность мотора	22 кВт
Скорость вращения	90 об / мин
Длина, мм	1300
Ширина, мм	740
Высота, мм	2600

NORMIT FOOD, s. r. o.
Pezinská cesta 5104
901 01 Malacky, SLOVAKIA

Skype: manager.normit
Telephone number: +421 902 400 321
E-mail: sales@normit.com
Web: www.normit.com